Грузовой вариант супера

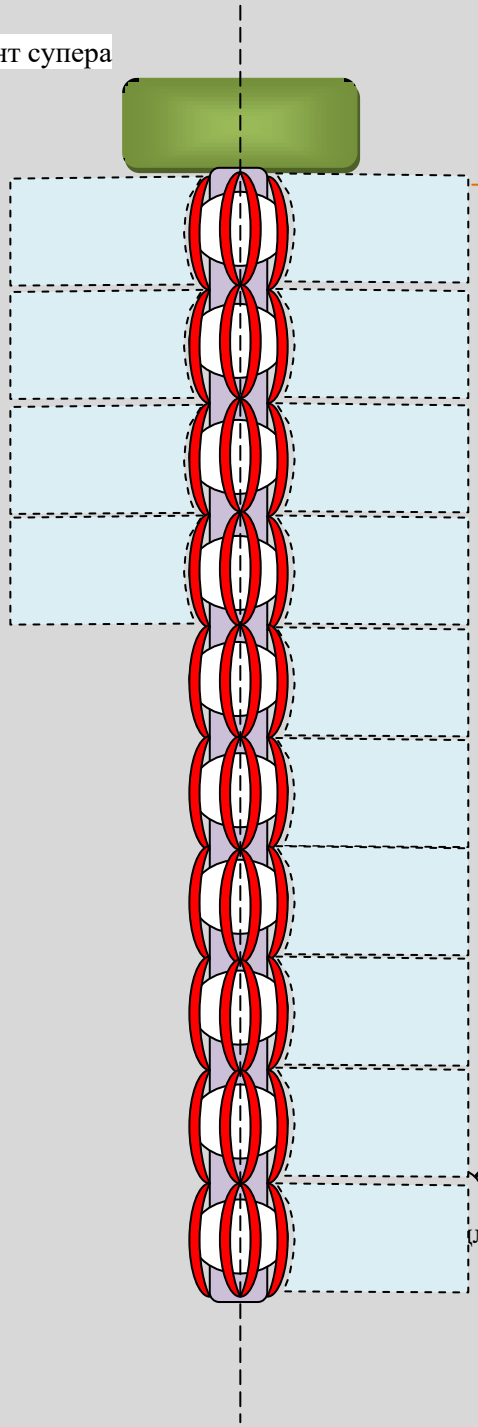

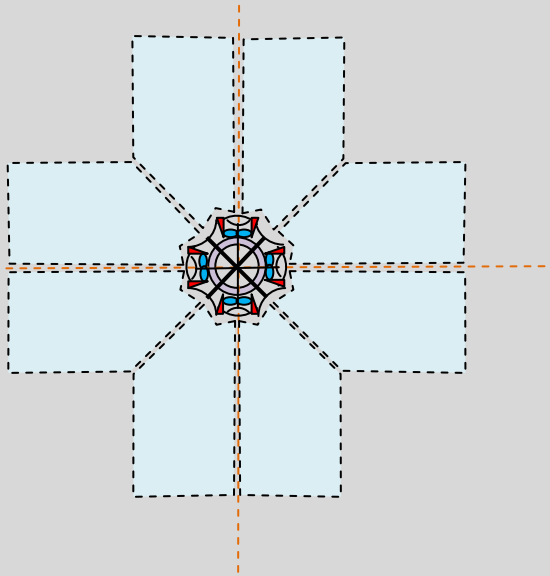

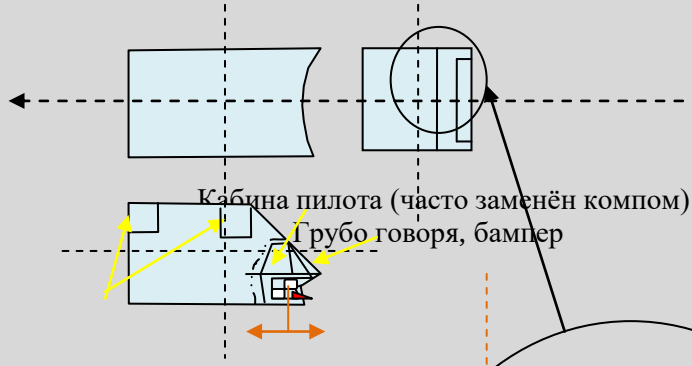

Двигательный отсек

Кабина пилота (часто заменён компом)

Грубо говоря, бампер

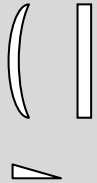

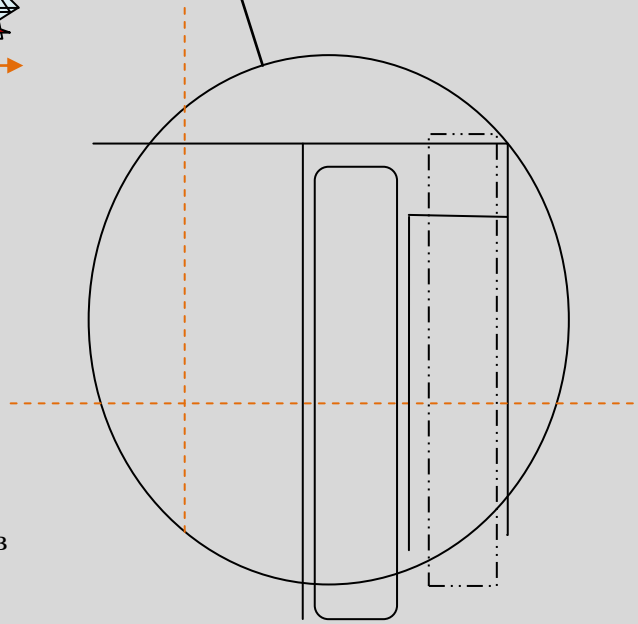

Фермы крепления (основные)

Карман для "лебёдки" с металлическими экранами

для защиты оборудования, фермами и местами для крепления штифтов

Бухты тросов

Стыковочные узлы